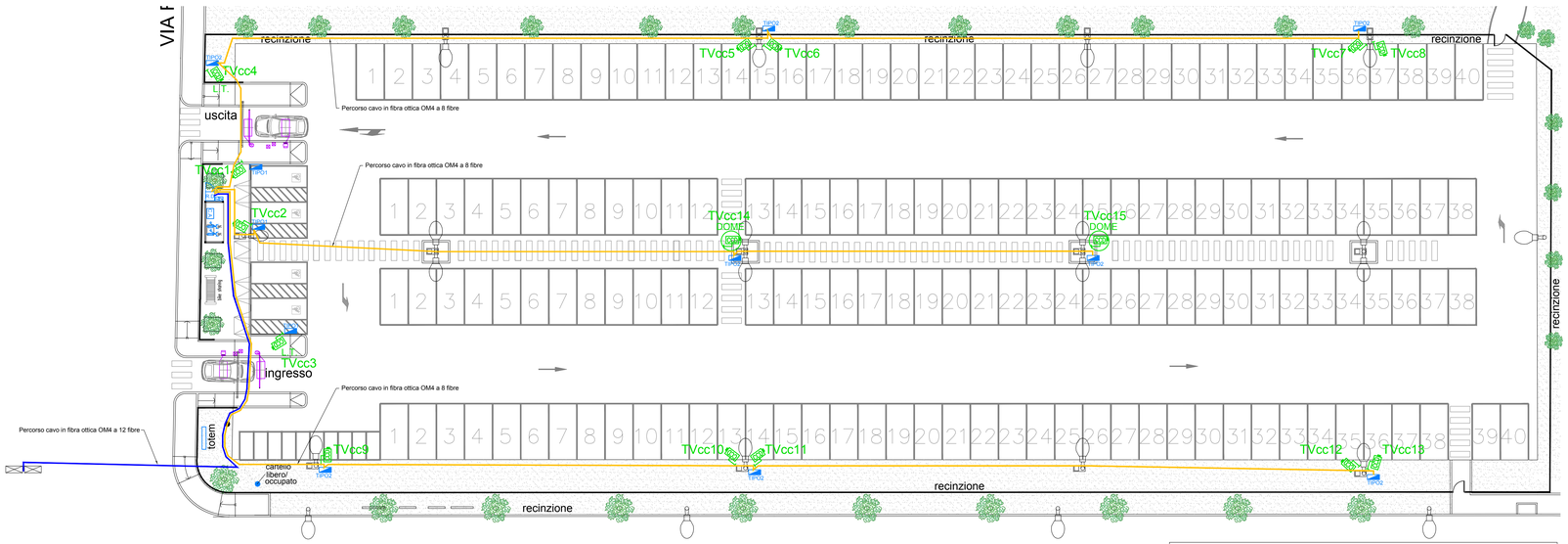

PLANIMETRIA GENERALE
- PERCORSO CAVI IN FIBRA OTTICA -
SCALA 1:200

LEGENDA IMPIANTO VIDEOSORVEGLIANZA

IP	TELECAMERA DI VIDEOSORVEGLIANZA IP
IP L.T.	TELECAMERA DI VIDEOSORVEGLIANZA IP 3MP PER LETTURA TARGHE
DOME	TELECAMERA DI VIDEOSORVEGLIANZA IP TIPO "SPEED - DOME"

SCHEMA A BLOCCHI SCHEMATICO COLLEGAMENTI TECNOLOGICI TELECAMERE

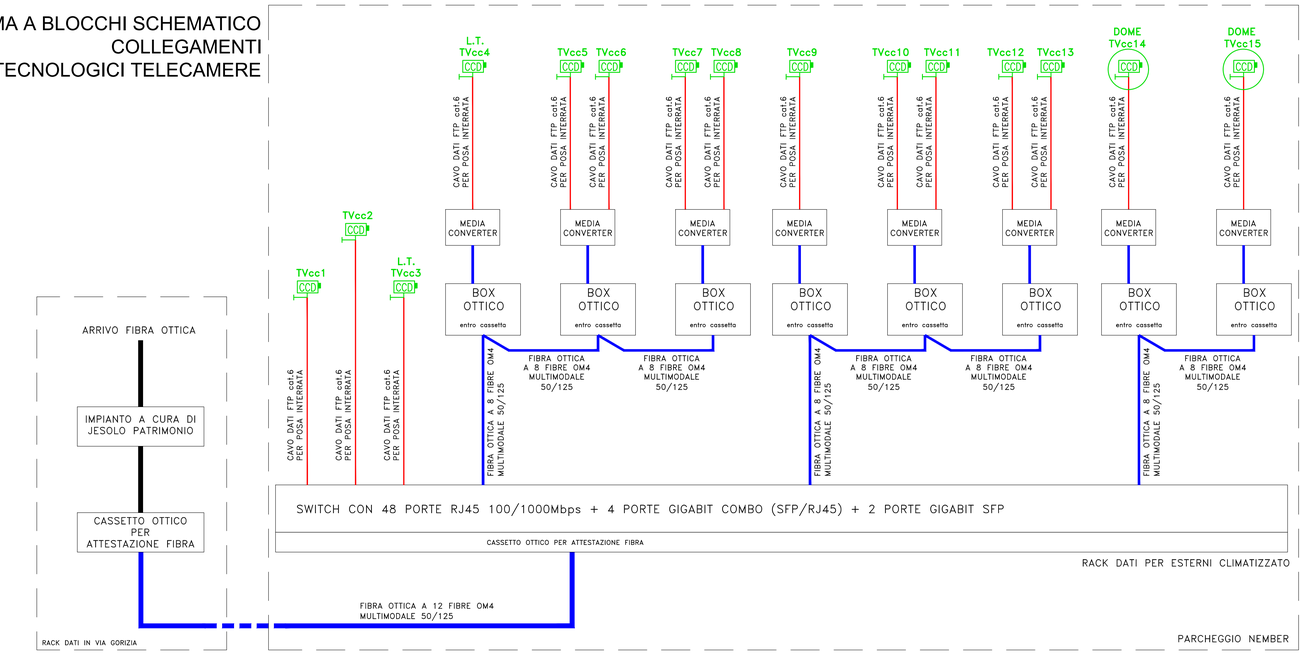

FRONTE QUADRO PARCHEGGIO
(INDICATIVO)

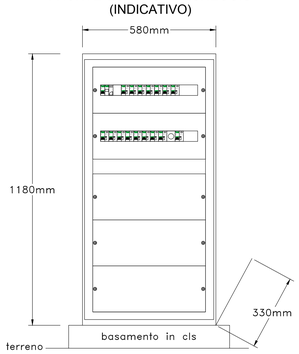

QUADRO AD 1 VANO IN VETRORESINA.
DIMENSIONI ESTERNE 580x1180x330mm
DIMENSIONI UTILI VANO 562x1130x298mm
LUCE PORTA 490x1064mm
GRADO DI PROTEZIONE IP55
PORTA CIECA CON SERRATURA
TIPO DKC GRAFI 5
G5-7/7/T (o similare)

CASSETTA TIPO 1 TIPO1

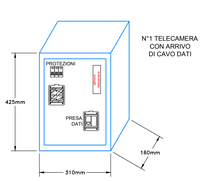

DIMENSIONI ESTERNE CASSETTA
IN POLIESTERE, IP65 CON
PORTA CIECA DA INSTALLARE
SU PALO PER IL
CONTENIMENTO DI ALIMENTATORE
PER TELECAMERA

CASSETTA TIPO 2 TIPO2

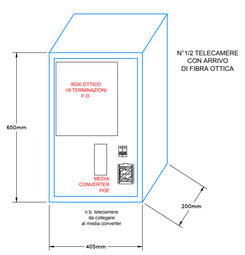

DIMENSIONI ESTERNE CASSETTA
IN POLIESTERE, IP65 CON
PORTA CIECA DA INSTALLARE
SU PALO PER IL
CONTENIMENTO DI BOX OTTICO E MEDIA
CONVERTER
PER TELECAMERE

jtaca

Oggetto: progetto di impianto di videosorveglianza e di impianto elettrico per automazione di parcheggio Nember_P55/C

Tavola: planimetria generale parcheggio Nember_P55/C, percorso cavi in fibra ottica, schemi a blocchi dei collegamenti elettrici e tecnologici delle telecamere e particolari

Regione:	VENETO				
Provincia :	VENEZIA				
Comune :	JESOLO				
Committente:	JTACA SRL				
Studio:	STUDIO TECNICO *Alpha Project* di Dalla Libera ed Angelo Mauro Progettazione Impianti Elettrici e Tecnologici V. Olanda, 153 – Jesolo Lido (VE) Tel. 0421-961998 – Fax. 0421-368077		Timbro:	Tavola	E-T3
Progettista:	*DALLA LIBERA per. ind. ANGELO MAURO*				
Luogo :	Jesolo Lido _ Ve	Foglio: XX	Mappale:	XX	
Data prog: / Data rev.:	08.05.2017 / 03.11.2017	Scala :	1 : 200		
Plottattaggio:	1 : 1	Dis.	Agg.	revisione_02	

Jtaca S.r.l. con socio unico
Sede legale ed operativa via Equilio n. 15/A. 30016 – Jesolo (VE), Italia.
Tel. 0421.381738, fax 0421.387540, Info@jtaca.com, www.jtaca.com
Codice Fiscale, R.I. e p.Iva 03033500277, capitale sociale €. 500.000,00 i.v.
Azienda certificata UNI EN ISO 9001:2008

Società soggetta alla direzione ed al coordinamento del Comune di Jesolo